

나라장터 종합쇼핑몰 등록 제품

LED실내조명등

모델명 : SSR-P50-CS

식별번호	26177614
계약단가	230,000원

SIZE	색온도	계약단가
-	5,665±355	230,000원

제품도면 (Unit: mm)

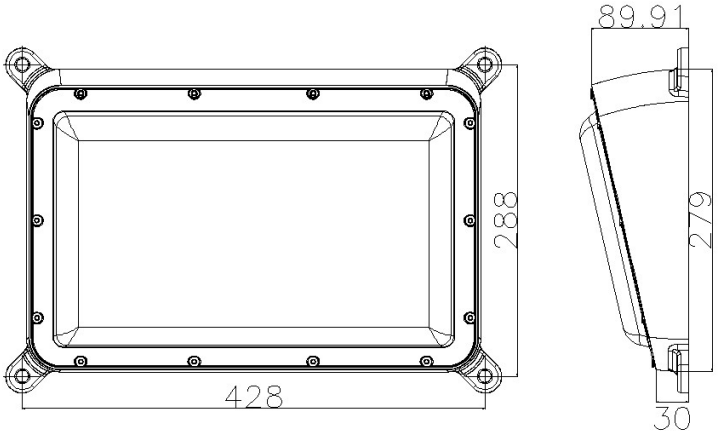

제품 사양

소비전력	30W	역률(PF)	0.9 이상
입력전압	AC 220V	사용온도	tc 60℃
광효율	110 이상	방수등급	-
총 광속	5,500	연색성(CRI)	80 이상
색온도	5,665±355	SIZE	-
LED PKG	서울반도체	컨버터	50W
커버	PC	재질	AL
수명	50,000시간	중량	-
용도	실등기구내	입력전류 (A)	0.14± 10%
초기광속 (%)	95%이상	광속유지율 (%)	90이상

인증 KC 창업초기기업 소상공인