

나라장터 종합쇼핑몰 등록 제품

LED경관조명기구

모델명 : SSL-JD3

식별번호	25735689
계약단가	270,000원

SIZE	색온도	계약단가
120*85	2,700~6,500	270,000원

제품도면 (Unit: mm)

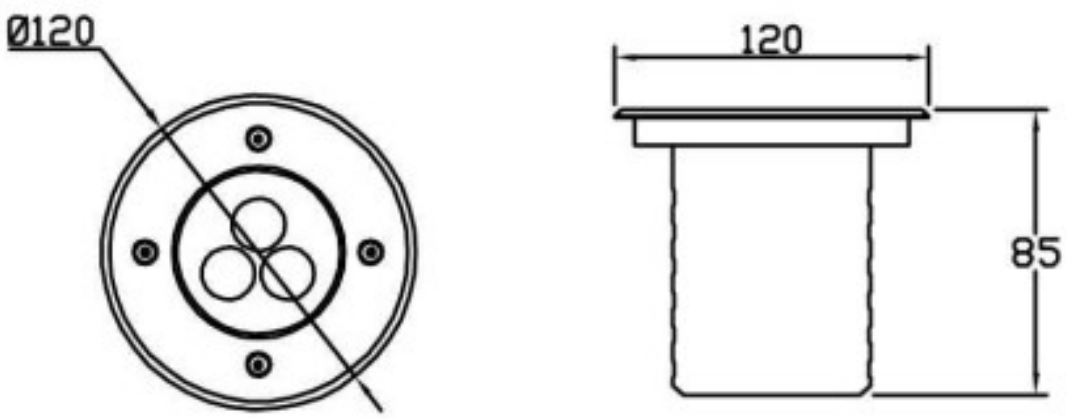

제품 사양

소비전력	3W	역률(PF)	-
입력전압	DC 24~48V	사용온도	tc 60℃
광효율	-	방수등급	IP65
총 광속	-	연색성(CRI)	-
색온도	2,700~6,500	SIZE	120*85
LED PKG	제조사 확인 필요	컨버터	-
커버	유리	재질	AL
수명	50,000시간	중량	-
용도	지중등	입력전류 (A)	-
초기광속 (%)	-	광속유지율 (%)	-

인증

창업초기기업

소상공인