

나라장터 종합쇼핑몰 등록 제품

LED실내조명등

# 모델명 : SSL-W20RA

| 식별번호 | 25734939 |
|---|---|
| 계약단가 | 135,000원 |

| SIZE | 색온도 | 계약단가 |
|---|---|---|
| - | 2,700~6,500 | 135,000원 |

## 제품도면 (Unit: mm)

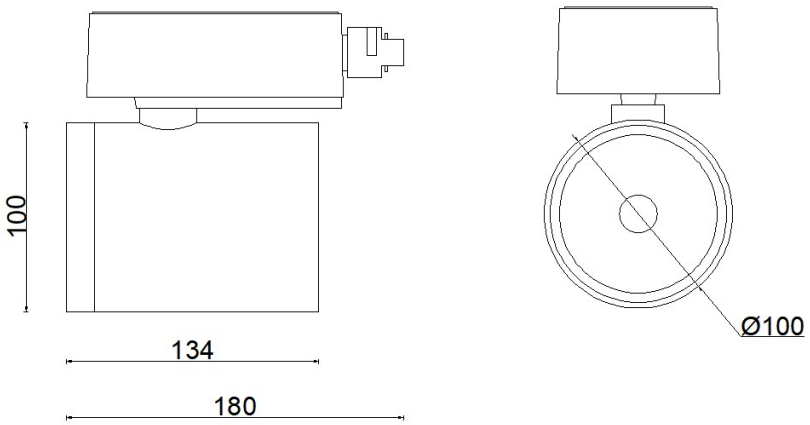


## 제품 사양

| 소비전력 | 20W | 역률(PF) | 0.9 이상 |
|---|---|---|---|
| 입력전압 | AC 220V | 사용온도 | tc 60℃ |
| 광효율 | 105 이상 | 방수등급 | - |
| 총 광속 | 2,100 | 연색성(CRI) | 80 이상 |
| 색온도 | 2,700~6,500 | SIZE | - |
| LED PKG | 루멘스 | 컨버터 | 20W |
| 커버 | PC | 재질 | AL |
| 수명 | 50,000시간 | 중량 | - |
| 용도 | 실내등기구 | 입력전류 (A) | 0.090±10% |
| 초기광속 (%) | 95%이상 | 광속유지율 (%) | 90이상 |

인증 KS KC 창업초기기업 소상공인